SWAN　ｸﾗｯｼｬｰ、ｼﾞｭｰｽﾒｰｶｰ　　主要部品表

注意事項
①お客様で交換可能な部品を価格表させて頂いております。
②askの部品につきましては分解が必要な部品の為、お問い合わせでお願いします。
　---表記の部品はお客様では交換が出来ません。修理が必要になります。

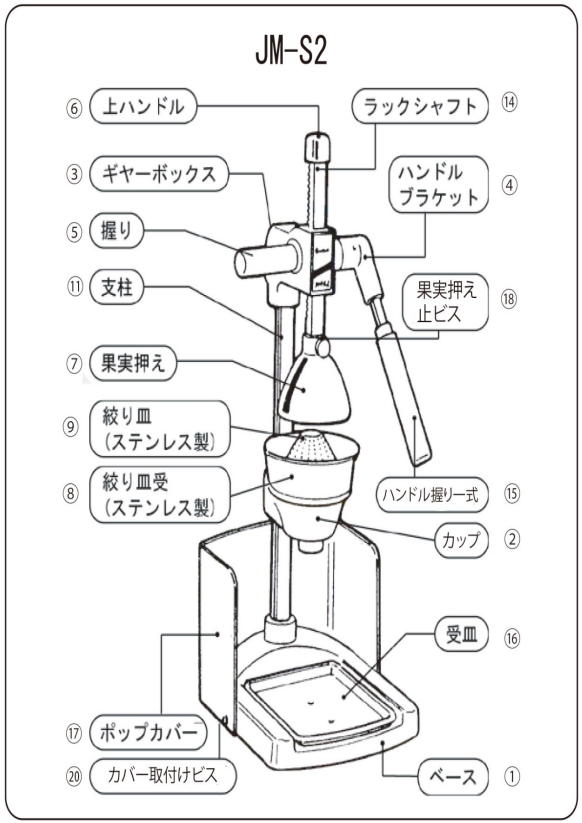

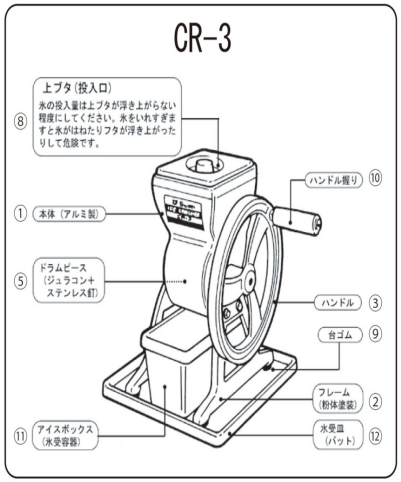

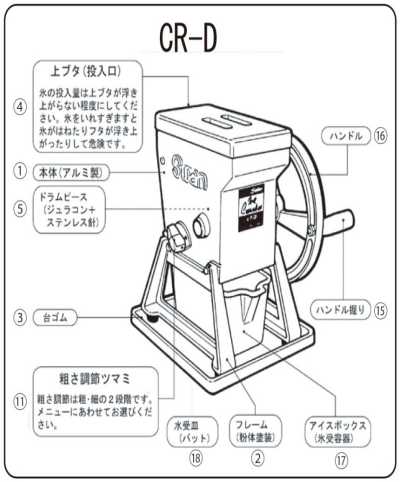

部品NO	部品名	参考販売価格	備考
1	ベース		修理が必要です。
2	カップ受台		修理が必要です。
3	ギヤボックス		修理が必要です。
4	ハンドルブラケット	3,000	
5	握り		修理が必要です。
6	上ハンドル	3,600	部品交換には分解が必要です。
7	果実押え（アルミ）	5,000	
8	絞り皿受け（ステンレス）	4,000	
9	絞り皿（ステンレス）	2,400	
10	ギヤBOX入れ子		修理が必要です。
11	支柱		修理が必要です。
12	カップ受けパイプ		修理が必要です。
13	ビニオン		修理が必要です。
14	ラックシャフト		修理が必要です。
15	ハンドル握り棒一式	3,000	
16	受皿（バット）	1,000	
17	ポップカバー	3,600	
18	果実押え止めビス	100	
19	台ゴム	200	
20	カバー取付けビス	100	