SWAN　ｸﾗｯｼｬｰ、ｼﾞｭｰｽﾒｰｶｰ　主要部品表

注意事項
①お客様で交換可能な部品を価格表させて頂いております。
②askの部品につきましては分解が必要な部品の為、お問い合わせでお願いします。
---表記の部品はお客様では交換が出来ません。修理が必要になります。

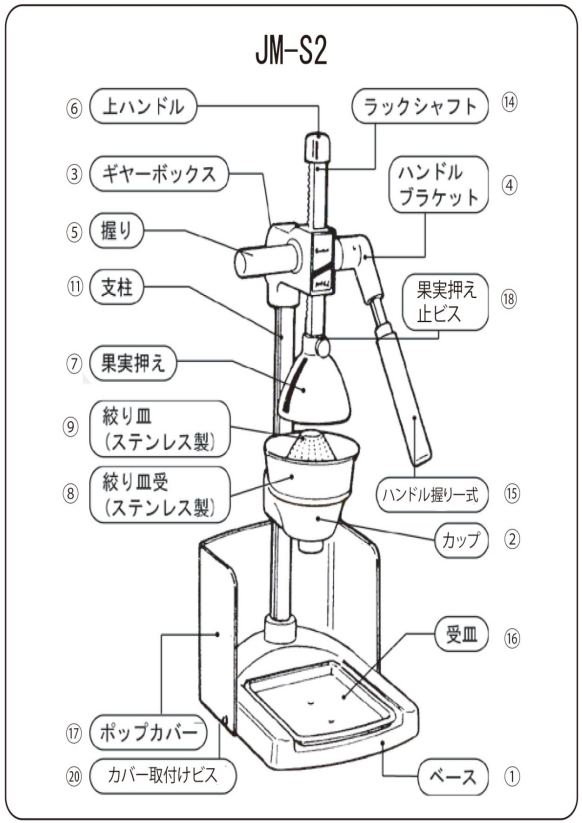

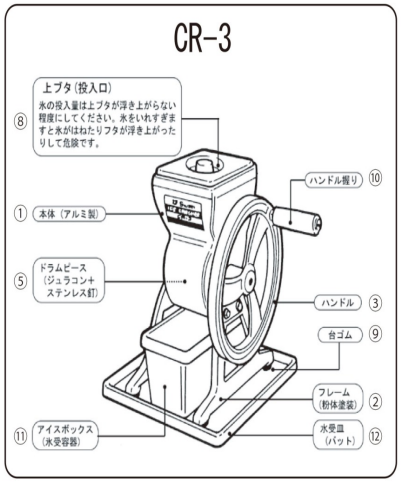

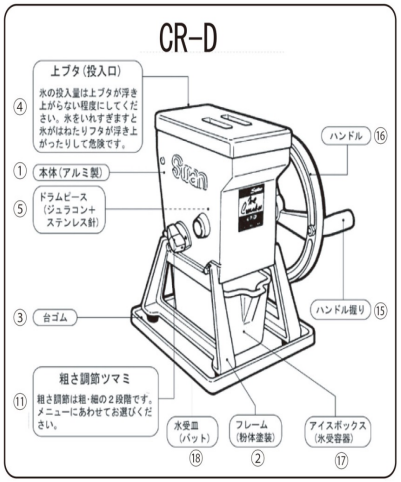

部品NO	部品名	参考販売価格	備考
1	本体	-	修理が必要です。
2	フレーム	3,600	部品交換には分解が必要です。
3	ハンドル	7,000	部品交換には分解が必要です。
4	ドラムシャフト	4,400	部品交換には分解が必要です。
5	ドラムピース	3,600	部品交換には分解が必要です。
6	メタル	1,000	部品交換には分解が必要です。
7	カラー	1,000	部品交換には分解が必要です。
8	上ブタ	1,200	
9	台ゴム	200	
10	ハンドル握り	1,000	
11	アイスボックス	1,800	
12	水受皿	1,200	